KASETONY - AKCESORIA

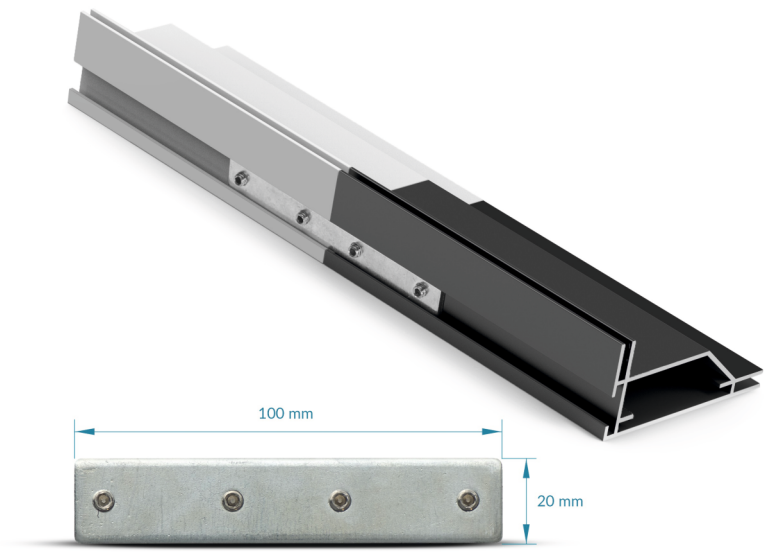

Łącznik profili

dedykowane dla
profil TEXTIL 85 EXPO
profil TEXTIL 85 STRONG
profil MILTIPLEX 85
profil TEXTIL 85-JDS
profil TEXTIL 105

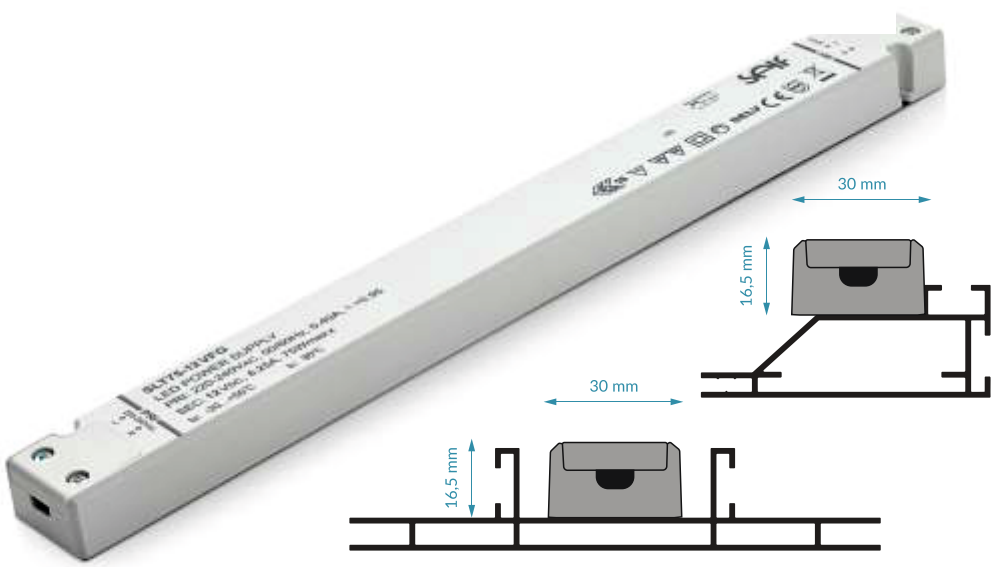

Bardzo płaski zasilacz (wysokość 16,5mm) SELF o mocy 75W, świetnie sprawdza się w płytkich zastosowaniach. Dzięki swoim wymiarom możemy umieścić go wewnątrz ramy. Nie wywołuje efektu cieniowania. Dodatkowo zasilacz posiada aktywny filtr PFC.

dedykowane dla
profil TEXTIL 46-DWS
profil TEXTIL 55 LIGHT
profil TEXTIL 85 EXPO
profil TEXTIL 85 STRONG
profil MILTIPLEX 85
profil TEXTIL 85-JDS
profil TEXTIL 105
profil TEXTIL 120-DWS

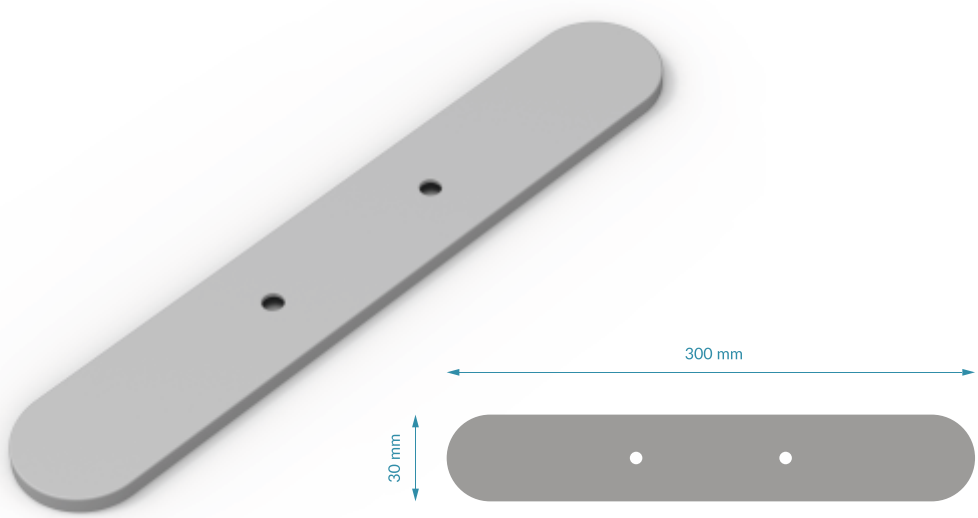

Stopy aluminiowe dedykowane do profilu **TEXTIL 120mm**. Łatwy montaż idealnie sprawdzi się w warunkach wystawienniczych.